PRZEKRÓJ B-B
skala 1:50

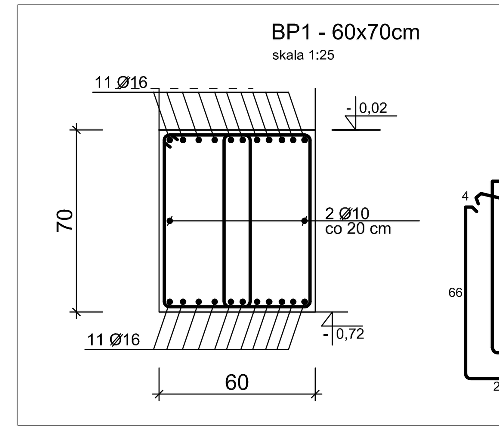

Strop oraz ściana oddzielenia pożarowego REI120

UWAGA
1. Wszystkie rdzenie i słupy w poziomie izolacji poziomej zaizolować preparatem ceresit CR65.
2. Płyty gipsowo-kartonowe stanowiące wykończenie sufitu zastosować w kompletnym systemie zapewniającym odporność ogniową EI30.
3. Elementy drewniane zabezpieczyć do stopnia NRO.

D	DACH
	blacha aluminiowa płaska
	membrana paroprzepuszczalna z warstwą separacyjną
3,2cm	deski szerokości max. 15cm w odstępach 0,5cm układane stroną odrdzenną do góry
10,0cm	płatwie 10x10 / nad sceną zewnętrzną płatwie drewniane 12x12 cm
	dwuteownik I 100
	stalowe wiązary kratowe
25,0cm	wełna mineralna
15,0cm	ruszt drewniany 10x15
5,0cm	profile stalowe do montażu płyt gk co 30cm
	folia paroizolacyjna
2x1,25cm	2xpłyty GKF systemowe EI30

BD	BARIERKA DŹWIĘKOCHŁONNA
5,0cm	listwy dębowe 40x50 mm co 60 mm
	agrowłóknina
	siatka przeciw gryzoniom z drutu Ø1mm ocynkowanego o oczku 13x13mm
15,0cm	wełna skalna o gęstości powyżej 40kg/m3
2,5cm	boazeria dębowa gr. 2,5cm lakierowana

SZ1	ŚCIANA ZEWNĘTRZNA
7,0cm	płyty gipsowo-kartonowe/gipsowe dźwiękochłonne perforowane na ruszcie stalowym co 30 cm z wypełnieniem wełną mineralną gr. 5cm
	tynk gipsowy
25,0cm	pustak ceramiczny klasy 20
15,0cm	styropian EPS
	2 x klej na siatce
	tynk silikatowo-silikonowy

P1	PODŁOGA NA GRUNCIE
1,5cm	płytki ceramiczne/wykładzina winylowa
7,0cm	wylewka cementowa zbrojona siatką Ø4,5 co 10cm
	folia izolacyjna
15,0cm	styrodur
	folia izolacyjna
	2 x papa termozgrzewalna
10,0cm	chudy beton
20,0cm	podsypka żwirowa
	zagęszczony grunt rodzimy

P2	STROP NAD PIWNICĄ
2,0cm	parkiet dębowy
6,0cm	wylewka cementowa zbrojona zbrojeniem rozproszonym
	folia izolacyjna
15,0cm	styropian FS20
23,0cm	strop POROTHERM
	tynk cem.-wap.

P3	STROP SCENA ZEWNĘTRZNA
4,5cm	deski na styk
6,0cm	drewniane legary 6,0x6,0cm co 40cm
	folia paroprzepuszczalna
7,0cm	drewniane legary 5,0x7,0cm co 60cm/ styropian
	2 x folia paroizolacyjna
	wylewka wyrównująca
16,0cm	strop żelbetowy

SF	ŚCIANA FUNDAMENTOWA
	warstwa drenażowa - żwirek segregowany
	folia kubełkowa
15,0cm	Styrodur
	izolacja powłokowa-Dysperbit
25,0cm	ściana betonowa
	izolacja powłokowa-Dysperbit

SD	ŚCIANKA DZIAŁOWA
7,0cm	płyty gipsowo-kartonowe/gipsowe dźwiękochłonne perforowane na ruszcie stalowym co 30 cm z wypełnieniem wełną mineralną gr. 5cm
	tynk gipsowy
11,5cm	pustak ceramiczny klasy 20
	tynk gipsowy

STUDIO PROJEKTOWE s.c. Małgorzata Mazurek i Marcin Bury
ul.Sienkiewicza 48, 34-300 Żywiec
tel. 33 867 45 94

Projektant:
mgr inż. arch. Małgorzata Mazurek
upr. nr 62/98 BB

Opracowanie:
mgr inż. Dawid Bodzek

Temat projektu:
BUDOWA I PRZEBUDOWA GMINNEGO OŚRODKA KULTURY W JELEŚNI

Adres inwestycji:
Jeleśnia, dz. nr 8098/45 i 8098/44, ul. Plebańska 1

Inwestor:
Gmina Jeleśnia
ul. Plebańska 1, 34-340 Jeleśnia

Branża:	Data:	Rysunek nr	Nazwa rysunku:
architektura	luty 2023	A/06	PRZEKRÓJ B-B
Faza: projekt techniczny	Skala: 1 : 50		